BARRE D'APPEL

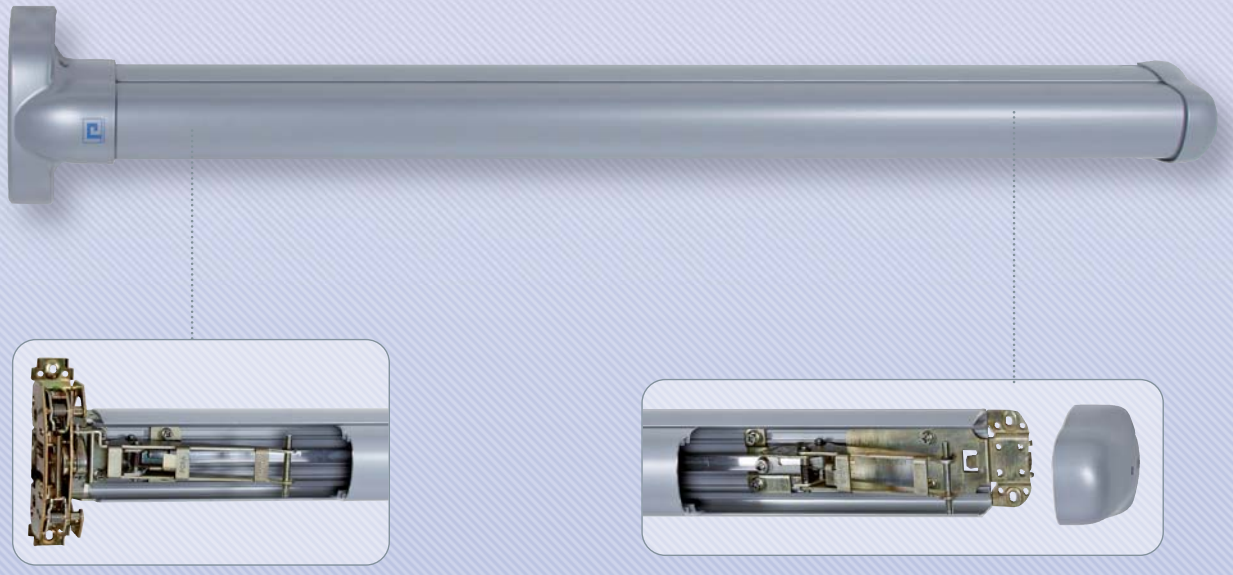

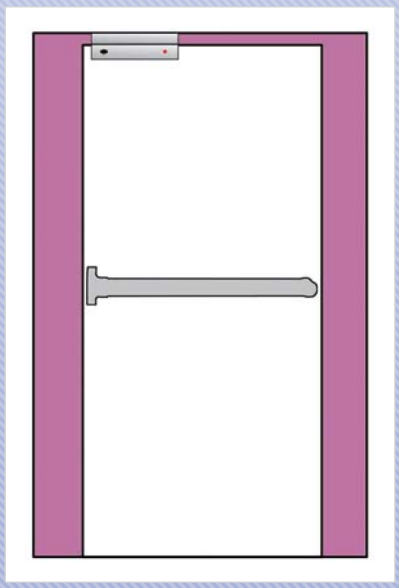

BARRE DE DÉTECTION	**BD8821ARG**

Assure la sortie libre par détection de l'appui sur la barre.

Faible effort de manoeuvre. Barre à détection d'appui de barre pour permettre la décondamnation d'un verrou ou d'une ventouse, etc.
ATTENTION : pas de pêne latéral de verrouillage
Tenue à l'effraction 450 kg. Contre-pêne de sécurité anti-crochetage et loquets automatiques
Pouvoir de coupure 5A/250Vca - 5A/30Vcc.
Equipé de détection d'appui de barre (COM, NO, NF).
Environnement IP42, usage intérieur sous abri -20 +70°C - 96H BHS.
Finition alu, non câblé.